LINEA-IN20 EF/U7

CREATING LIGHTING PATTERNS THANKS TO ANGULAR CONNECTORS

KSZTAŁTOWANIE WZORÓW ŚWIETLNYCH DZIĘKI ŁĄCZNIKOM KĄTOWYM

- recessed, lighting profile - dedicated to medium-voltage light sources
- continuous line of light (when using LED strip 120 P/m and white cover)
- angled connections illuminated
- 19 accessories available
- 3 mounting options of LED modules: thermic tape, LED module on a strip, additionally LED clamp
- maximum LED source width: 20 mm

- wpustowy profil oświetleniowy - przeznaczony do źródeł światła o średniej mocy
- ciągła linia światła (przy użyciu taśm 120 P/m oraz klosza mlecznego)
- świecące połączenia kątowe
- 19 akcesoriów
- 3 sposoby mocowania modułów LED: taśmą termiczną, moduł na taśmie, dodatkowo docisk LED
- maksymalna szerokość źródła LED: 20 mm

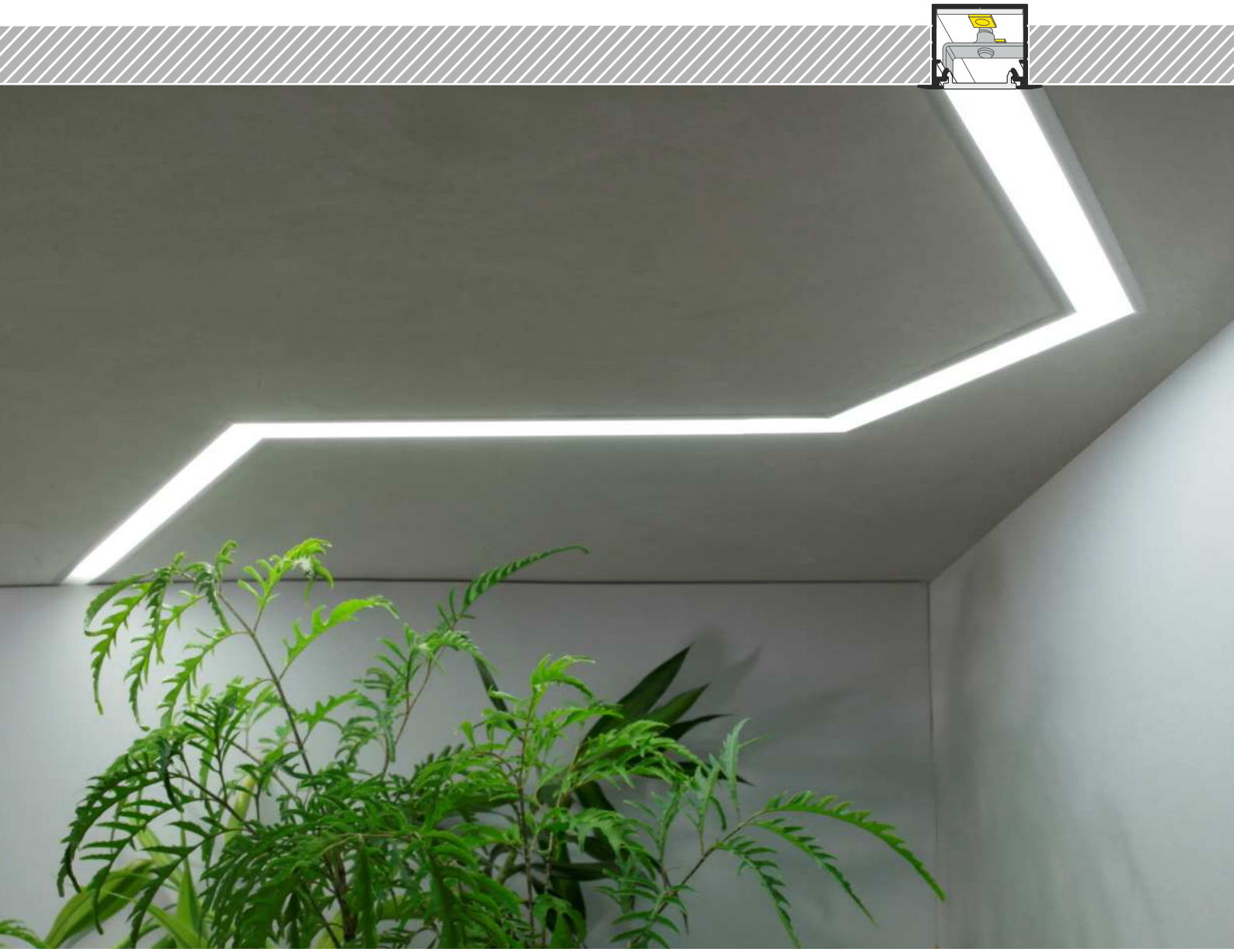

SIMILAR IN THE OFFER / PODOBNE W OFERCIE

SMART-IN10 A/Z | DEEP10 BC/UX | GROOVE10 BC/UX | GROOVE14 EF/TY | LINEA20 EF/TY | VARIO30-06 ACD-9/U9 | VARIO30-07 ACD-9/U9

TOPMET®

LINEA-IN20 EF/U7

- **E slide cover**
  klosz **E** wsuwany
- **F click cover**
  klosz **F** klik
- **U7** 1 **U7 mounting plate**
  uchwyt **U7**
- **U7** 2 **cone U7 mounting plate**
  uchwyt **U7** cone
- **U7** 3 **rack U7 mounting plate**
  uchwyt **U7** rack

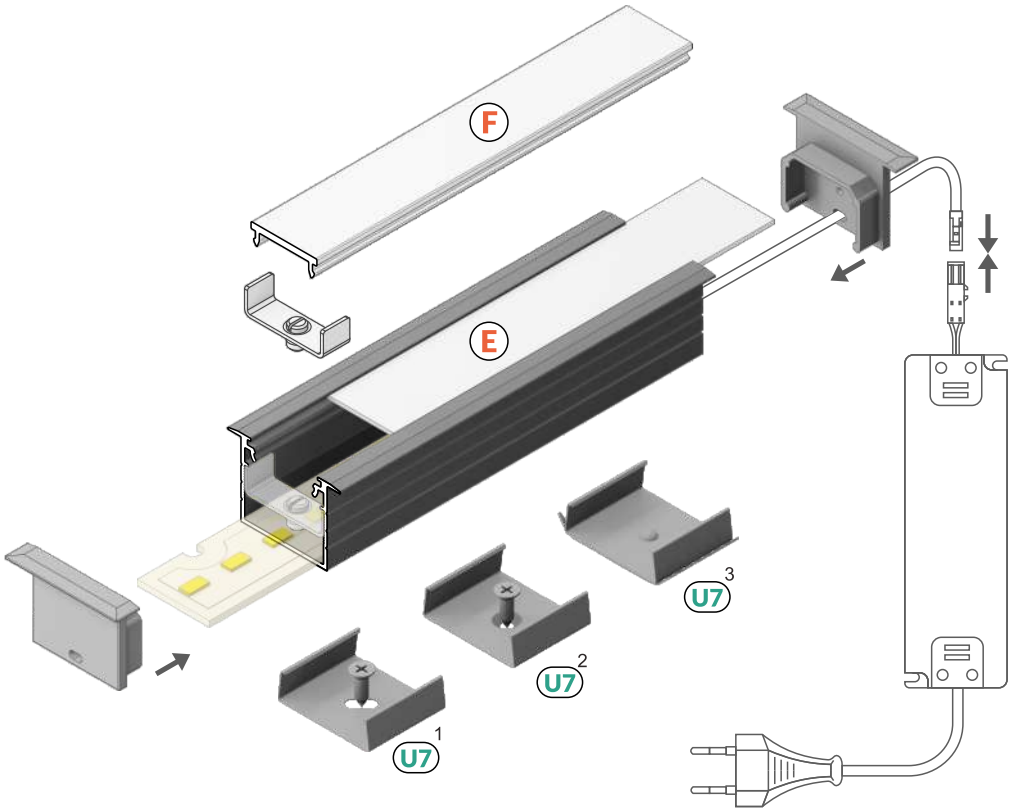

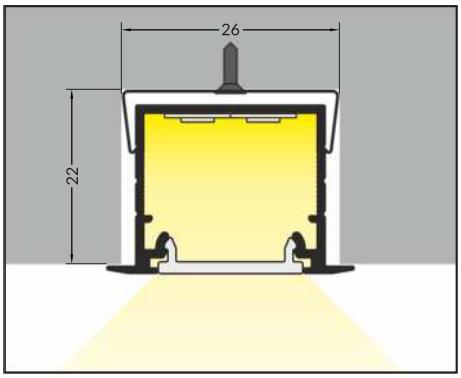

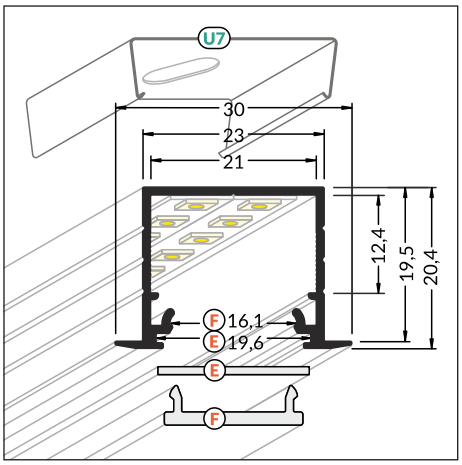

max 20 mm

recessed
wpustowy

INDEX = 1 pc, length 2000 mm
package = 10 pcs
INDEKS = 1 szt., długość 2000 mm
opakowanie = 10 szt.

white painted
biały malowany
E4020001

anodized
anodowany
E4020020

black anodized
czarny anodowany
E4020021

raw aluminium
surowe aluminium
E4020000

Available lengths / Dostępne długości
1000 mm, 2000 mm, 3000 mm, 4000 mm

ACCESSORIES / AKCESORIA

Available in stock
Dostępny na magazynie

COVERS / KLOSZE

INDEX = 1 pc, length 2000 mm
package = 10 pcs
INDEKS = 1 szt., długość 2000 mm
opakowanie = 10 szt.

E slide cover
colours: transparent, frosted, white
material: PC, PP, PP

klosz E wsuwany
kolory: transparentny, szron, mleczny
materiał: PC, PP, PP

Note! Dimensions of the space to install LED source
Uwaga! Wymiary przestrzeni do zamontowania źródła LED

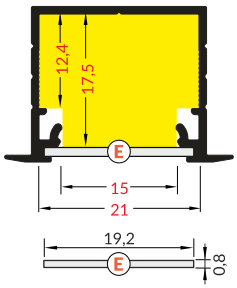

E transparent / E transparentny
A2040016

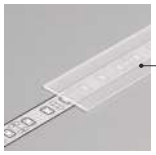

E frosted / E szron
A2040039

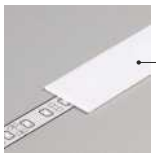

E white / E mleczny
A2040038

F click cover
colours: transparent, white
material: PMMA

klosz F klik
kolory: transparentny, mleczny
materiał: PMMA

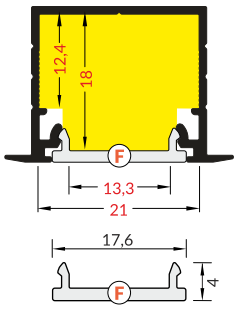

F transparent / F transparentny
A2060016

F white / F mleczny
A2060038

E7 click cover
colour: white
material: PMMA

SOON

klosz E7 klik
kolor: mleczny
materiał: PMMA

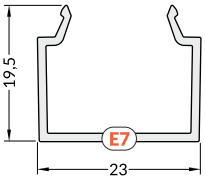

E7 white / E7 mleczny
C1080038

E7 white ending
zaślepka E7 mleczny
C1840038

ENDINGS / ZAŚLEPKI

INDEX = 1 set
package of 10 sets = 20 pcs
INDEKS = 1 komplet, opakowanie zawiera 10 kompletów = 20 szt.

LINEA-IN20 ending with hole
colours: white, silver, black, grey
material: ABS

zaślepka LINEA-IN20 z otworem
kolory: biały, srebrny, czarny, szary
materiał: ABS

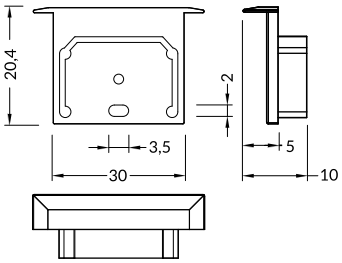

white biały	E4990001
silver srebrne	E4990040
black czarny	E4990002
grey szare	E4990022

CLAMP / DOCISK

INDEX = 1 set
package of 10 sets = 20 pcs
INDEKS = 1 komplet, opakowanie zawiera 10 kompletów = 20 szt.

LINEA20 LED clamp
colour: white
material: painted steel, plastic

docisk LED LINEA20
kolor: biały
materiał: stal malowana, tworzywo

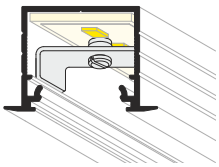

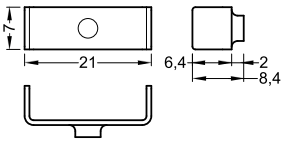

white biały	C6940001

ACCESSORIES / AKCESORIA

Available in stock
Dostępny na magazynie

MOUNTINGS / MOCOWANIA

INDEX = 1 set
package of 10 sets = 20 pcs
INDEKS = 1 komplet, opakowanie zawiera 10 kompletów = 20 szt.

U7 mounting plate
colour: inox
material: stainless steel

uchwyt U7
kolor: inox
materiał: stal nierdzewna

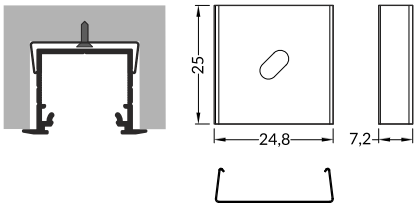

U7 mounting plate
uchwyt U7

inox / inox — **E4960019**

cone U7 mounting plate
colour: inox
material: stainless steel

uchwyt U7 cone
kolor: inox
materiał: stal nierdzewna

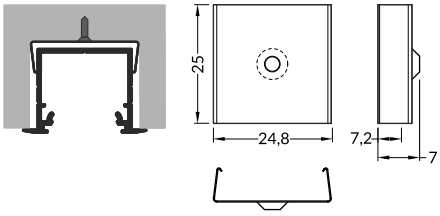

cone U7 mounting plate
uchwyt U7 cone

inox / inox — **E4970019**

rack U7 mounting plate
colour: inox
material: stainless steel

uchwyt U7 rack
kolor: inox
materiał: stal nierdzewna

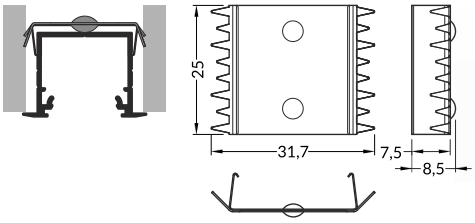

rack U7 mounting plate
uchwyt U7 rack

inox / inox — **E4980019**

spring U7 mounting plate
colour: inox
material: stainless steel

uchwyt U7 sprężyna
kolor: inox
materiał: stal nierdzewna

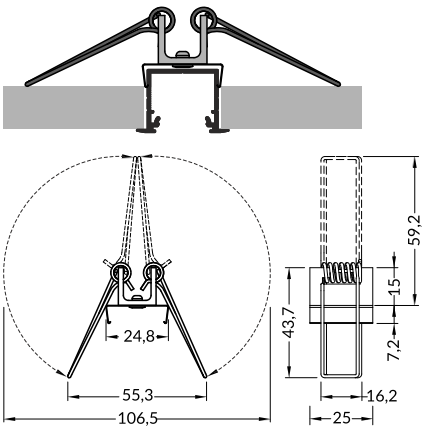

INDEX = 1 pc
INDEKS = 1 szt.

spring U7 mounting plate
uchwyt U7 sprężyna

inox / inox — **E4880019s**

CONNECTORS / ŁĄCZNIKI

INDEX = 1 set
INDEKS = 1 zestaw

LINEA-IN20 connector 60 deg
colours: white, anodized, black
material: aluminium, polycarbonate

łącznik LINEA-IN20 60 st
kolory: biały, anodowany, czarny
materiał: aluminium, poliwęglan

SOON

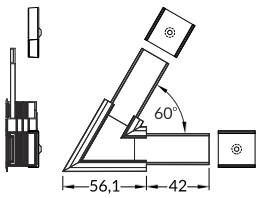

connector 60 deg
łącznik 60 st

white	biały	**E4890001s**
anodized	anodowany	**E4890020s**
black	czarny	**E4890021s**

LINEA-IN20 connector 90 deg
colours: white, anodized, black
material: aluminium, polycarbonate

łącznik LINEA-IN20 90 st
kolory: biały, anodowany, czarny
materiał: aluminium, poliwęglan

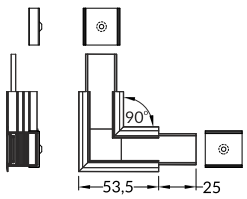

connector 90 deg
łącznik 90 st

white	biały	**E4900001s**
anodized	anodowany	**E4900020s**
black	czarny	**E49000021s**

CONNECTORS / ŁĄCZNIKI

INDEX = 1 set
INDEKS = 1 zestaw

LINEA-IN20 connector 90 deg bent
colours: white, anodized, black
material: aluminium, polycarbonate

łącznik LINEA-IN20 90 st gięty
kolory: biały, anodowany, czarny
materiał: aluminium, poliwęglan

SOON

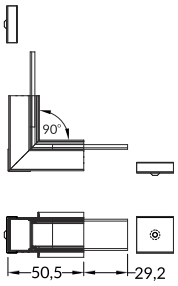

connector 90 deg bent
łącznik 90 st gięty

white biały	**E4910001s**
anodized anodowany	**E4910020s**
black czarny	**E4910021s**

LINEA-IN20 connector 120 deg
colours: white, anodized, black
material: aluminium, polycarbonate

łącznik LINEA-IN20 120 st
kolory: biały, anodowany, czarny
materiał: aluminium, poliwęglan

SOON

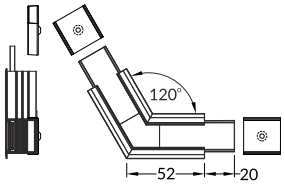

connector 120 deg
łącznik 120 st

white biały	**E4920001s**
anodized anodowany	**E4920020s**
black czarny	**E4920021s**

LINEA-IN20 connector 135 deg
colours: white, anodized, black
material: aluminium, polycarbonate

łącznik LINEA-IN20 135 st
kolory: biały, anodowany, czarny
materiał: aluminium, poliwęglan

SOON

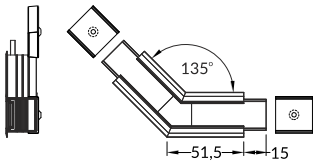

connector 135 deg
łącznik 135 st

white biały	**E4930001s**
anodized anodowany	**E4930020s**
black czarny	**E4930021s**

LINEA-IN20 connector 180 deg
colours: raw aluminium
material: aluminium, polycarbonate

łącznik LINEA-IN20 180 st
kolory: surowe aluminium
materiał: aluminium, poliwęglan

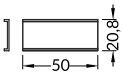

connector 180 deg
łącznik 180 st

raw aluminium surowe aluminium	**E4940000s**

LINEA-IN20 connector 270 deg bent
colours: white, anodized, black
material: aluminium, polycarbonate

łącznik LINEA-IN20 270 st gięty
kolory: biały, anodowany, czarny
materiał: aluminium, poliwęglan

SOON

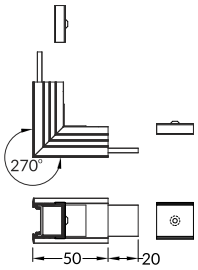

connector 270 deg bent
łącznik 270 st gięty

white biały	**E4950001s**
anodized anodowany	**E4950020s**
black czarny	**E4950021s**

LINEA-IN20 EF/U7

CONNECTION POSSIBILITY
MOŻLIWOŚCI ŁĄCZENIA

ANGULAR CONNECTORS
Thanks to five different angle connectors (60° / 90° / 120° / 135° / 180°) it is possible to create many various lighting systems – with no need to cut the profile at an angle.
Bent connectors allows to connect profiles in two planes, at two angles: 90° on the inside and 270° on the outside.

ŁĄCZNIKI KĄTOWE
Dzięki łącznikom o pięciu różnych kątach (60° / 90° / 120° / 135° / 180°) możliwe jest tworzenie wielu różnych układów oświetlenia bez konieczności cięcia profilu pod skosem.
Łączniki gięte umożliwiają łączenie profili w dwóch płaszczyznach, pod dwoma kątami: wewnętrznym 90° i zewnętrznym 270°.

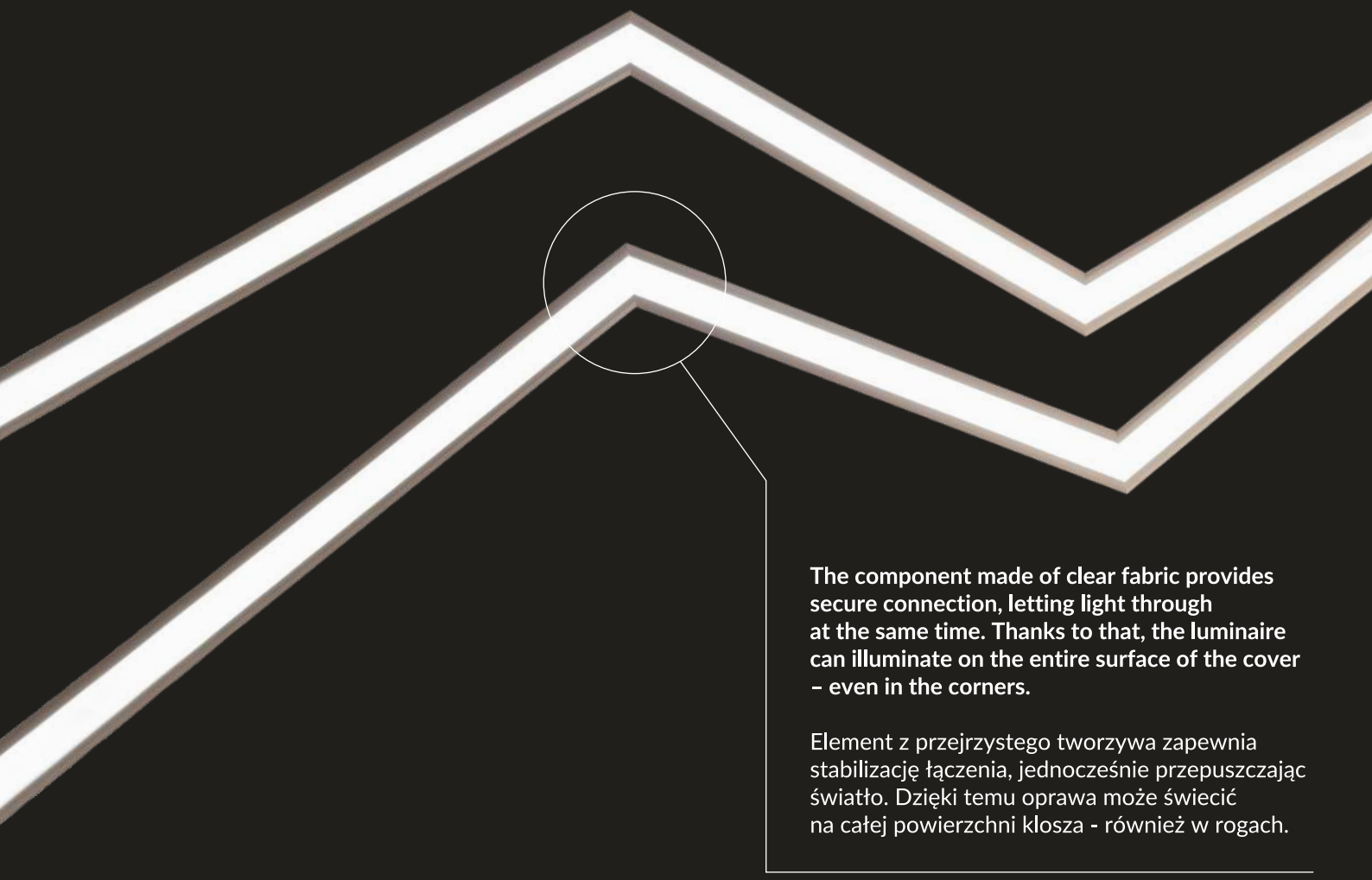

The component made of clear fabric provides secure connection, letting light through at the same time. Thanks to that, the luminaire can illuminate on the entire surface of the cover – even in the corners.

Element z przejrzystego tworzywa zapewnia stabilizację łączenia, jednocześnie przepuszczając światło. Dzięki temu oprawa może świecić na całej powierzchni klosza - również w rogach.

LINEA-IN20 EF/U7

CONTINUOUS LIGHT OF LINE
when using LED strip 120 P/m and white cover

CIĄGŁA LINIA ŚWIATŁA
przy użyciu taśm 120 P/m oraz klosza mlecznego

PL **Made in Poland**
Wyprodukowane w Polsce

EU-registered industrial design
Wzory przemysłowe EU

TOPMET®

TOPMET LIGHT Kłosowicz Wiśniewski i Wspólnik Sp. j. ADDRESS: Ostrowska 354, 61-312 Poznań, POLAND
tel. +48 61 87 27 500, fax. +48 61 87 27 518 biuro@topmet.pl, www.topmet.pl

The catalogue is not an offer under Polish Civil Code regulations. Colours of particular products may vary slightly from colours shown in pictures. The dimensions given are approximate and can not be a reason for complaint. TOPMET Company reserves the right to make technical changes.
Folder nie stanowi oferty w myśl przepisów Kodeksu Cywilnego. Aktualną ofertę firmy stanowi cennik. Kolory poszczególnych produktów mogą się nieznacznie różnić od kolorów prezentowanych na zdjęciach. Podane wymiary są wymiarami orientacyjnymi i nie mogą stanowić podstawy reklamacji. Firma TOPMET zastrzega sobie prawo do wprowadzania zmian technicznych.

brochure designer • proj. folderu: M. Kędziora, A. Szafran 11.2016. **photo** • fot. A. Szafran, L. Wesołowski, **visualisation** • wizualizacja P. Woś